RevNo	Revision note	Date	Signature	Checked

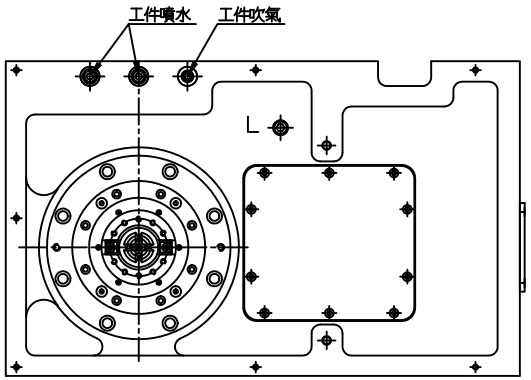

S視圖

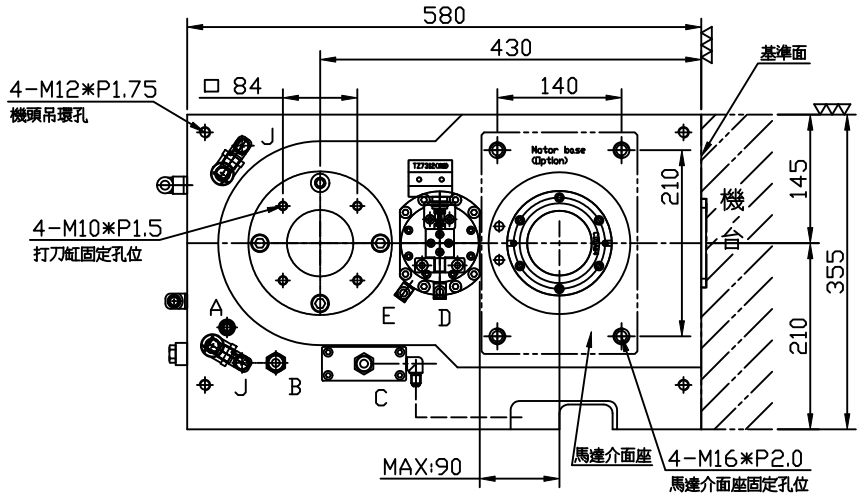

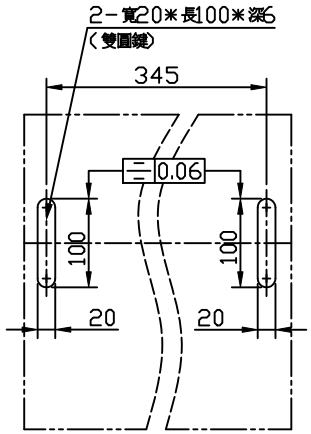

C1300 CNC立式齒輪機頭規格			
齒輪頭型式		C1300(#40)	
主軸轉速	[rpm]	8,000 10,000(□P)	
前軸承規格	[mm]	ø70mm	
刀把規格		ISO-40	
靜態拉力	[kgw]	800	
伺服馬達		FANUC α8/α12 MITSUBISHI SJ-V11/SJ-V15	
伺服馬達出力	[kw]	7.5 / 11	
主軸潤滑		油脂	
齒輪箱齒輪潤滑		ISO 32	
主軸段數		二段式齒輪變速	
齒輪箱輸出減速比	型式	一型(標準)	二型
	高檔位	1	1.16
	低檔位	0.21	0.24
齒輪換檔微動開關*2		TZ-7312	
齒輪換檔氣壓	[bar]	3~4bar	
主軸定位近接開關*1		PNP-NO	
主軸鬆刀油缸近接開關*2		-	
主軸鬆刀油壓		-	
主軸中心出水(M16*P1.5LH)		-	
主軸環噴		標配	
鬆刀油缸介面座		標配	
馬達介面座		選配	
打刀缸(3T以上)		選配	
安裝定位方式		雙圓鍵*2	

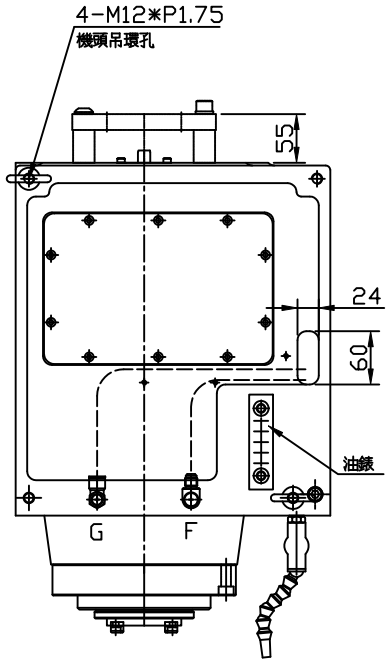

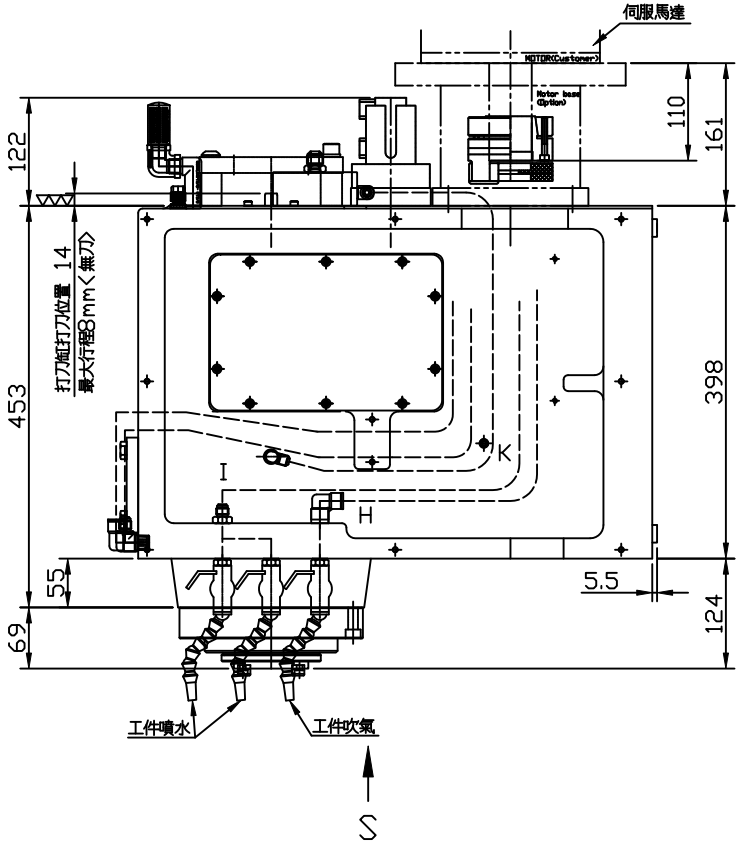

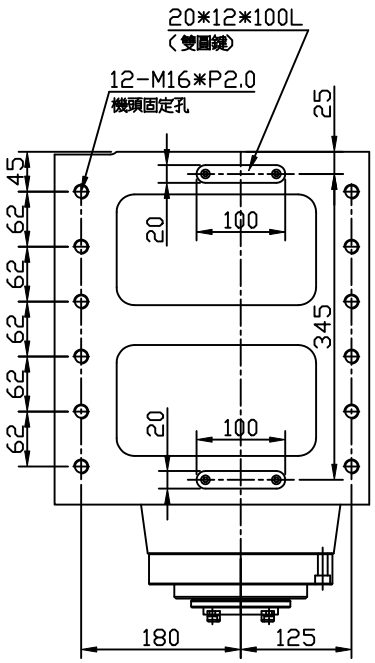

管路規格

代號	管路說明	規格	備註
A	主軸定位出線	PNP-NO	
B	主軸冷卻出	PH1/2"	PT1/2"
C	主軸冷卻入	PH1/2"	PT1/2"
D	換檔氣缸-高檔	ø8風管	3~4 bar,PT1/8"
E	換檔汽缸-低檔	ø8風管	3~4 bar,PT1/8"
F	主軸環噴	PH3/8"	PT3/8"
G	主軸氣幕	ø8風管	1~1.5 bar,PT1/4"
H	工件吹氣入	ø10風管	PT1/4"
I	工件噴水入	PH3/8"	PT3/8"
J	排氣孔/加油孔	PT3/8"	
K	溢油口	PT1/8"	
L	洩油口	PT3/8"	

Itemref	Quantity	Title/Name, designation, material, dimension etc	Article No./Reference
Designed by	Checked by	Approved by - date	Filename / Date / Scale

CELLS 數格科技

Name	C1300中心機頭(#40)外型圖		
Number	895.CD_.A08._E0	Edition	Sheet