RevNo	Revision note	Date	Signature	Checked

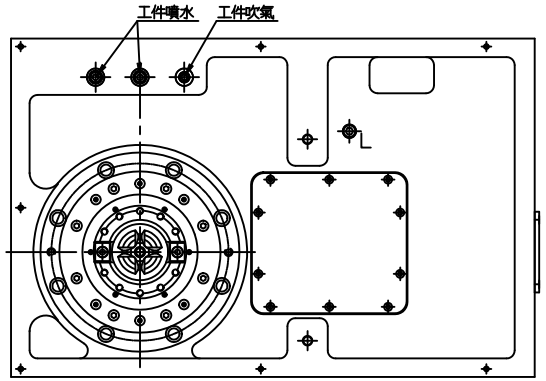

S視圖

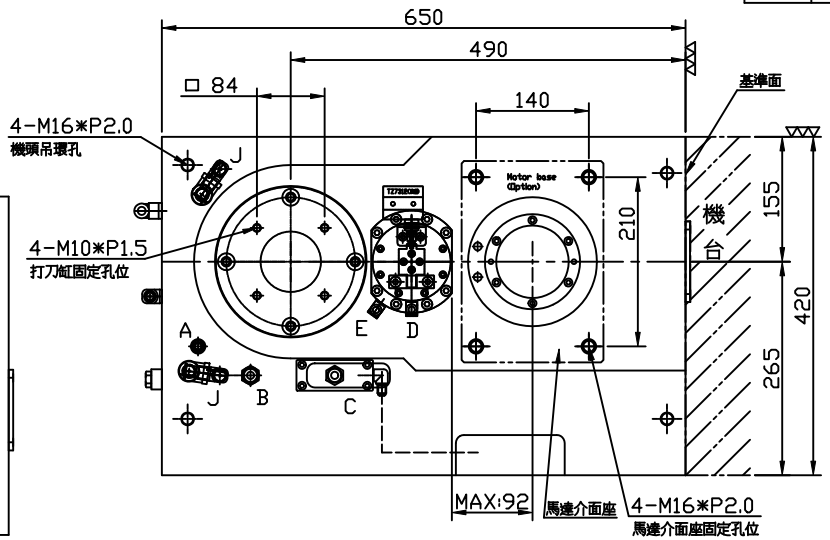

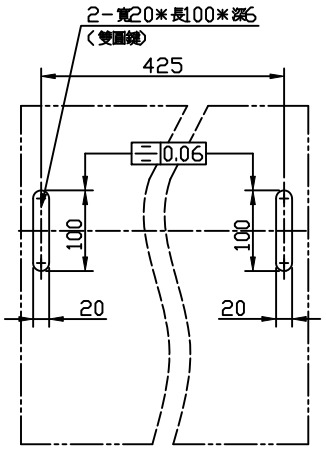

客戶端介面加工尺寸

C1600 CNC立式齒輪機頭規格				
齒輪頭型式		C1600(#50)		
主軸轉速 [rpm]		6,000 4,000/8,000(□P)		
前軸承規格 [mm]		ø100mm		
刀把規格		IS□-50		
靜態拉力 [kgw]		2,000		
伺服馬達		FANUC a12/a15 MITSUBISHI SJ-V18.5/SJ-V22		
伺服馬達出力 [kw]		11 / 15		
主軸潤滑		油脂		
齒輪箱齒輪潤滑		IS□ 32		
主軸段數		二段式齒輪變速		
齒輪箱輸出減速比	型式	一型	二型(標準)	三型
	高檔位	0.87	1	1.13
	低檔位	0.22	0.25	0.28
齒輪換檔微動開關*2		TZ-7312		
齒輪換檔氣壓 [bar]		3~4bar		
主軸定位近接開關*1		PNP-N□		
主軸鬆刀油缸近接開關*2		-		
主軸鬆刀油壓		-		
主軸中心出水(M16*P1.5LH)		-		
主軸環噴		標配		
鬆刀油缸介面座		標配		
馬達介面座		選配		
打刀缸(5T以上)		選配		
安裝定位方式		雙圓鍵*2		

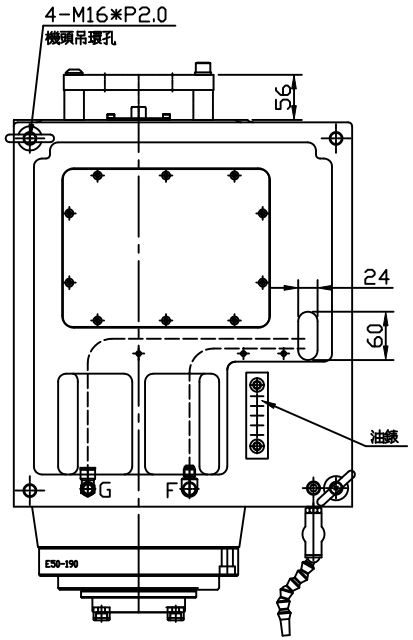

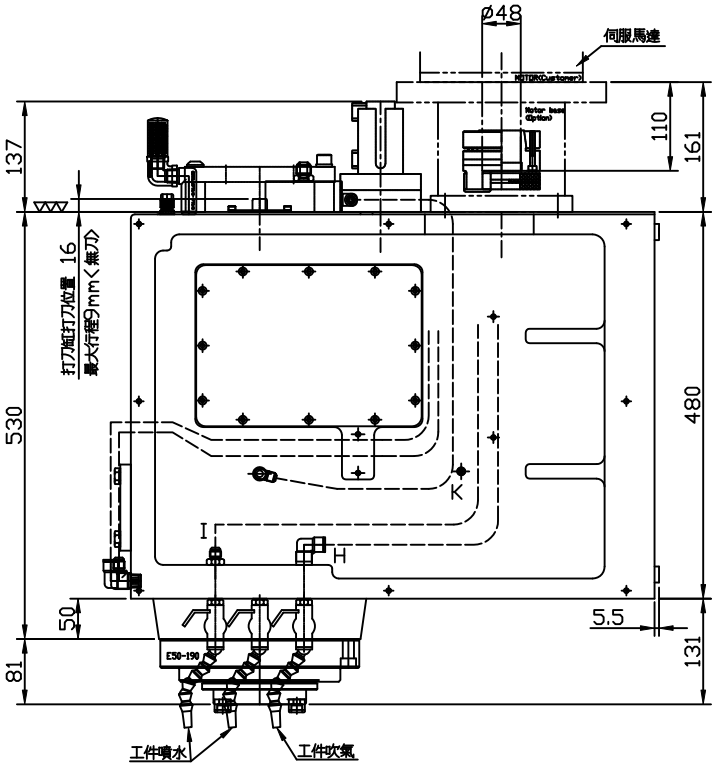

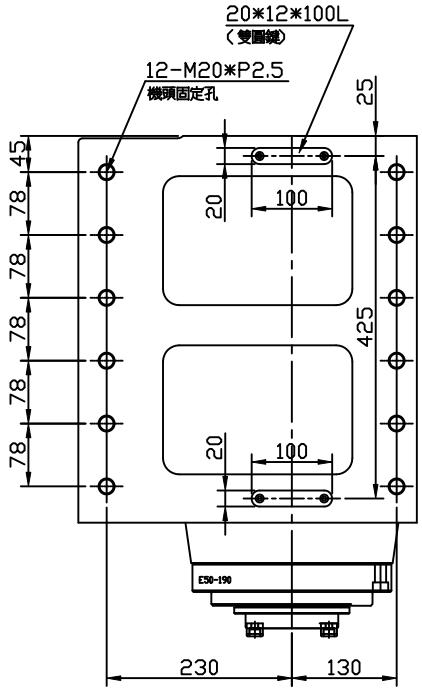

管路規格

代號	管路說明	規格	備 註
A	主軸定位出線	PNP-N□	
B	主軸冷卻出	PH1/2''	PT1/2''
C	主軸冷卻入	PH1/2''	PT1/2''
D	換檔氣缸－高檔	ø8風管	3~4 bar,PT1/8''
E	換檔汽缸－低檔	ø8風管	3~4 bar,PT1/8''
F	主軸環噴	PH3/8''	PT3/8''
G	主軸氣幕	ø8風管	1~1.5 bar,PT1/4''
H	工件吹氣入	ø10風管	PT1/4''
I	工件噴水入	PH3/8''	PT3/8''
J	排氣孔/加油孔	PT3/8''	
K	溢油口	PT1/8''	
L	洩油口	PT3/8''	

Itemref	Quantity	Title/Name, designation, material, dimension etc		Article No./Reference	
Designed by	Checked by	Approved by - date	Filename	Date	Scale

CELLS 數格科技

Name	C1600中心機頭(#50)外型圖		
Number	895.CG_.C06._E0	Edition	Sheet