| RevNo | Revision note | Date | Signature | Checked |
|---|---|---|---|---|
| | | | | |

## 產品規格

| | |
|---|---|
| 刀盤刀數 | 12T |
| 伺服馬達型式 | JSMA-PMB15A5A |
| 伺服馬達出力 | 1.5kw |
| 馬達轉速 | 2000rpm |
| 速比(馬達/銑削軸) | 1:24 |
| 相鄰刀換刀時間 | 0.15 |
| 離合齒開離或閉合時間 | 0.15 |
| 離合齒型式 | 三片式(24齒) |
| 重覆精度 | ±2'' |

## 代號說明

| 代號 | 說明 | 規格 | 備註 | |
|---|---|---|---|---|
| A | 離合齒開離 | PT1/8'' | 25bar/50cc | |
| B | 離合齒閉合 | PT1/8'' | 25bar/50cc | |
| C | 切削液入口 | PT3/8'' | >10bar | |
| D | 油繞孔 | PF3/8'' | | |
| E | 洩油孔 | M12*P1.5 | | |
| F | 注油孔 | M12*P1.5 | | |
| G | 切削液出口 | 2-PT1/8'' | | |
| H | 吊環孔 | 4-M12*P1.75 | 附吊環*2 | |
| K | 鈑金孔 | 22-M6*P1.0 | | |
| M | 離合齒開離近接開關 | M8*P1.0 | S1 | PNP-NO |
| N | 離合齒閉合近接開關 | M8*P1.0 | S2 | PNP-NO |
| Q | 電源訊號線接頭 | 附母端接頭 | | |
| R | 編碼器訊號線接頭 | 附母端接頭 | | |
| S | 近接開關訊號接頭 | 附母端接頭 | | |

* 近接開關訊號接頭 回受訊號接頭部位 6Pin

S1 1 S1 BN棕色+10~30V DC
S1 2 S1 BU藍色-
S1 3 S1 BK黑色 S1 Signal(離合齒開離近接開關)
S2 4 S2 BN棕色+10~30V DC
S2 5 S2 BU藍色-
S2 6 S2 BK黑色 S1 Signal(離合齒閉合近接開關)

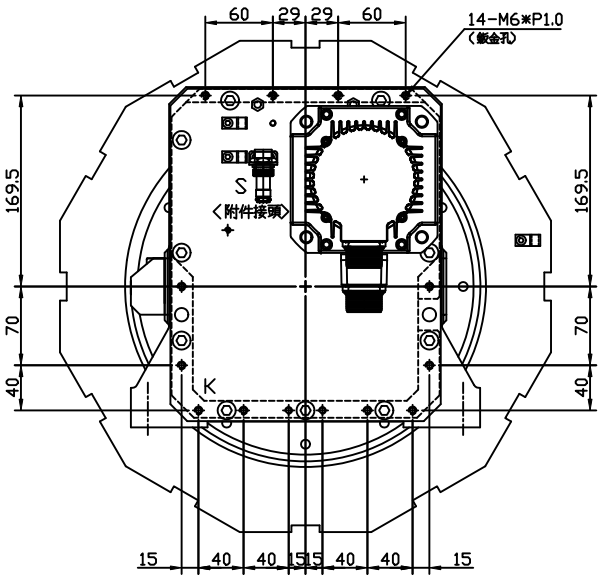


後視圖

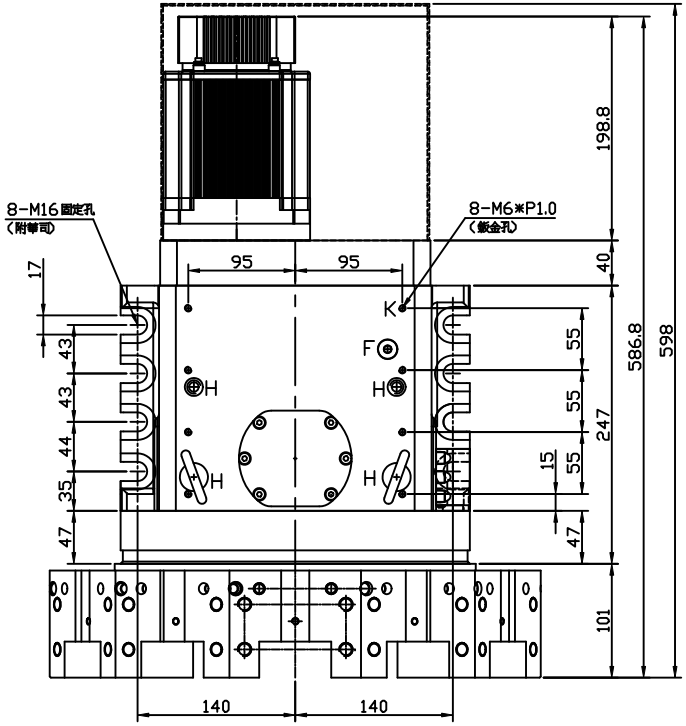


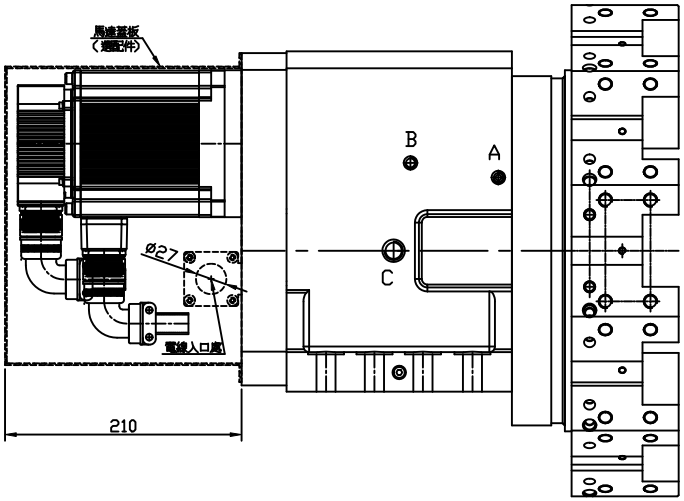


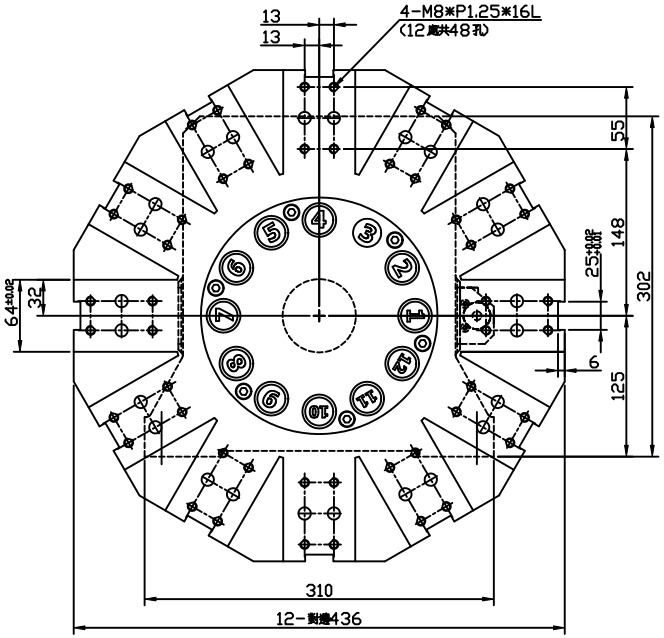


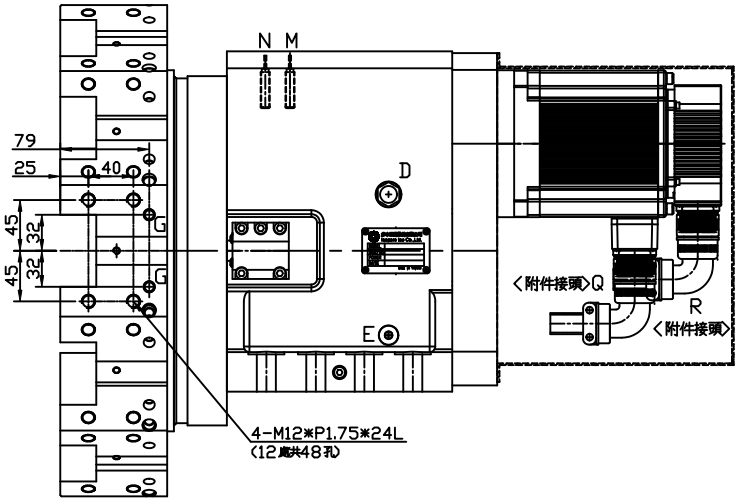


| Itemref | Quantity | Title/Name, designation, material, dimension etc | | Article No./Reference | |
|---|---|---|---|---|---|
| Designed by | Checked by | Approved by - date | Filename | Date | Scale |

多本機電股份有限公司
loopers tec Co.,Ltd.

| | | | |
|---|---|---|---|
| Name | ST-A250R 油壓伺服刀塔(右)含刀盤組 | | |
| Number | S95.A25.32B.TR0 | Edition | Sheet |