RevNo	Revision note	Date	Signature	Checked

產品規格

刀盤刀數	12T
伺服馬達型式	JSMA-PMB20A5A
伺服馬達出力	2.0kw
馬達轉速	2000rpm
速比(馬達/銑削軸)	1:48
相鄰刀換刀時間	0.15
離合齒開離或閉合時間	0.15
離合齒型式	三片式(48齒)
重覆精度	±2''

代號說明

代號	說明	規格	備註	
A	離合齒開離	PT1/4''	25bar/105cc	
B	離合齒閉合	PT1/4''	25bar/105cc	
C	切削液入口	PH1/2''	>10bar	
D	油鏡孔	PF3/8''		
E	洩油孔	M12*P1.5		
F	注油孔	M12*P1.5		
G	切削液出口	2-PT1/8''		
H	吊環孔	4-M16*P2.0	附吊環*2	
K	鈑金孔	28-M6*P1.0		
M	離合齒開離近接開關	M8*P1.0	S1	PNP-NO
N	離合齒閉合近接開關	M8*P1.0	S2	PNP-NO
Q	電源訊號線接頭	附母端接頭		
R	編碼器訊號線接頭	附母端接頭		
S	近接開關訊號接頭	附母端接頭		

* 近接開關訊號接頭　回受訊號接頭腳位 6Pin

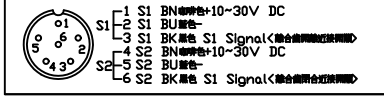

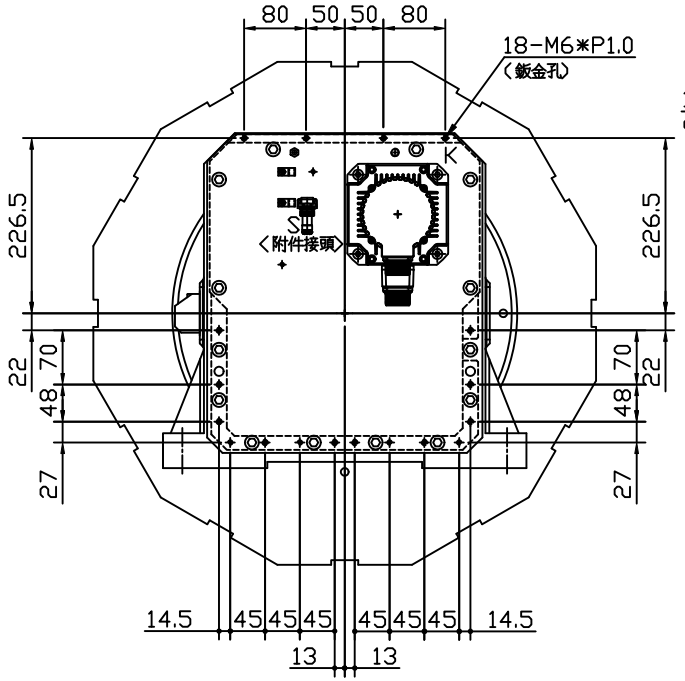

後視圖

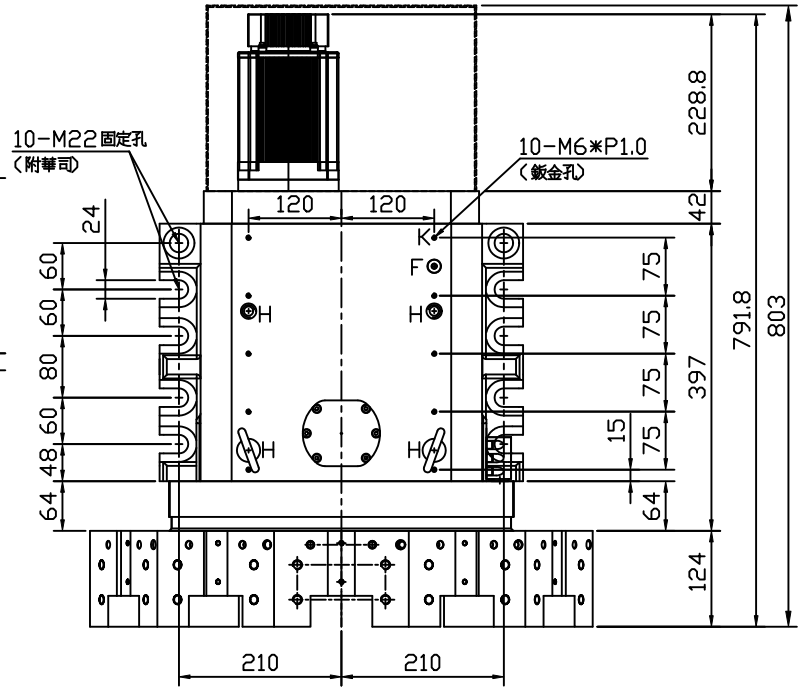

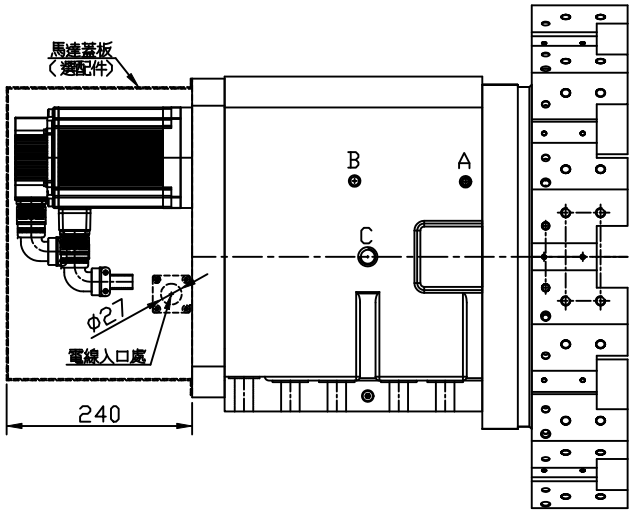

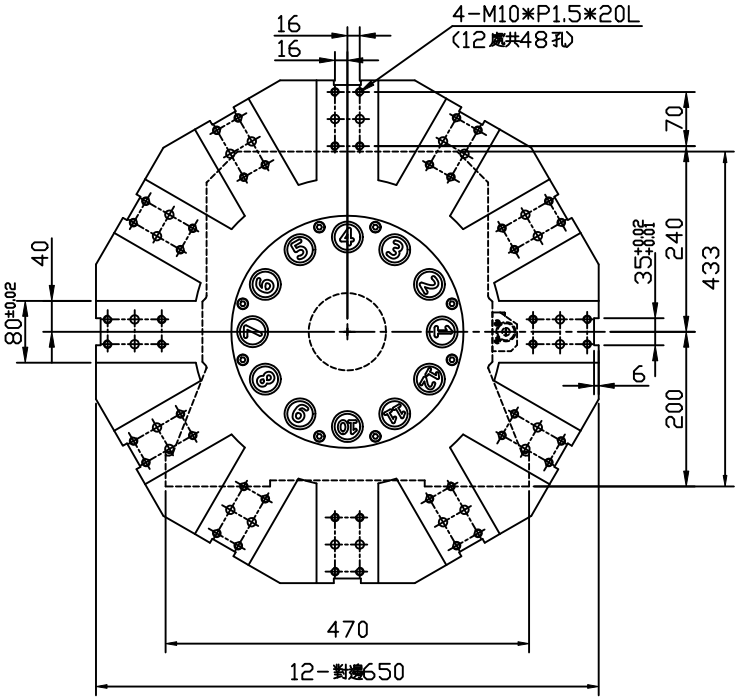

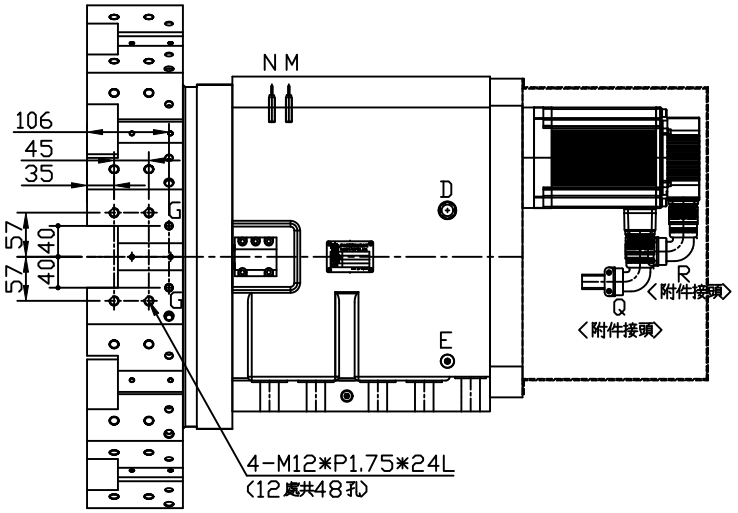

Itemref	Quantity	Title/Name, designation, material, dimension etc		Article No./Reference	
Designed by	Checked by	Approved by - date	Filename	Date	Scale

多本機電股份有限公司
loopers tec Co.,Ltd.

Name	ST-A400R 油壓伺服刀塔(右)含刀盤組		
Number	S95.A40.40B.TR0	Edition	Sheet